IT-FM FÚJT ÜZEMŰ MENNYEZETI ELPÁROLOGTATÓK

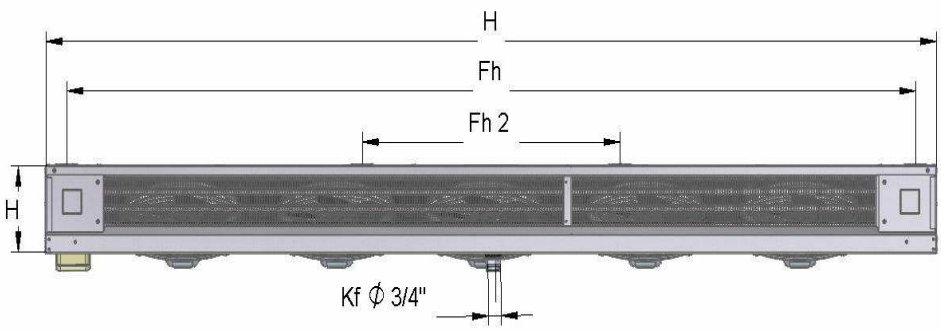

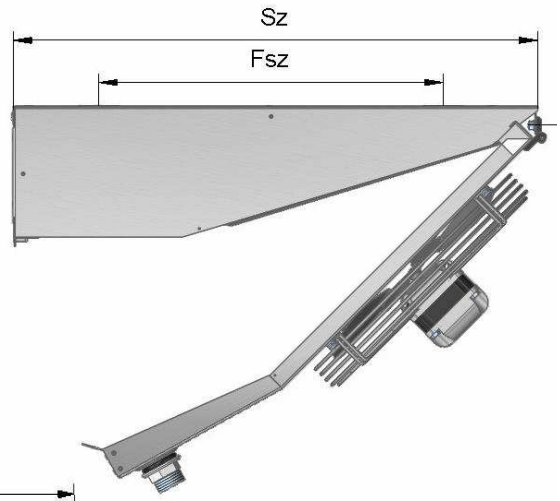

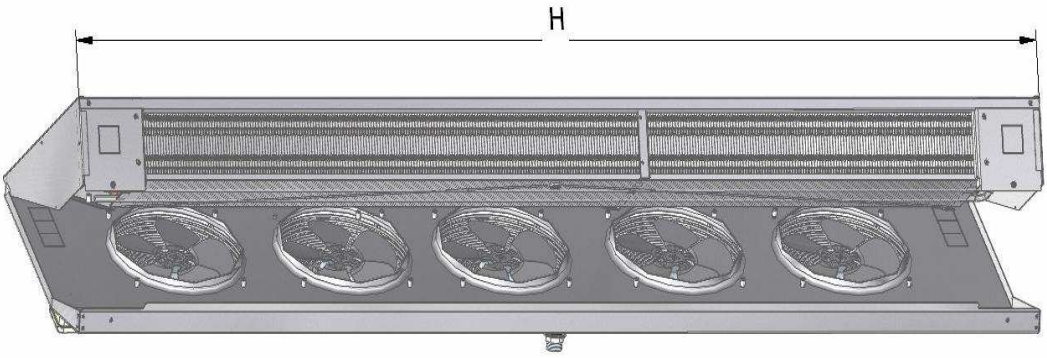

Típus	Hűtő teljesítmény		Hűtőfelület	Légáram	Csőtérfogat	Ventilátor			Elpárologtató méretei						Elektromos olvasztás 230V/400V			Csőcsatlakozás		Tömeg	
IT-FM ZEFÍR MINI	t_o -10° C Δt= 10K	t_o -30° C Δt= 10K				Ø	Motor teljesítmény felvett/leadott	Feszültség	H	SZ	M	F_h	F_{sz}	K_f	hűtőblokk	csepptálca	együtt	folyadékØ	szívó Ø	Alumínium	KOR
	kW		m²	m³/ h	dm³	mm	W	V	mm	mm	mm	mm	mm	Ø	db/w	db/w	W	mm	mm	kg	kg
30-5-060 B7 E	6.0	4.5	15.7	3500	3.9	300	175/150	230	2310	620	200	2200	405	32**	1/1200	1/1200*	2400	16	22	34	42

Hőcserélő anyaga:speciális rézcsövek, alumínium lamellák
Burkolat:natur alumínium, porszórt, illetve korrózióálló acél lemez
Csőosztás:40 mm Ø 12x0,32 mm belül bordázott rézcső
Opció: Energiatakarékos (EC) ventilátor motorral is rendelhető
* A csepptálca leolvasztás nem tartozéka az elpárologtatónak, csak opcióként rendelhető
**Mirelit elpárologtatónál Ø40 a kifolyó!