IT-SZ SZÍVOTT ÜZEMŰ MENNYEZETI ELPÁROLOGTATÓK

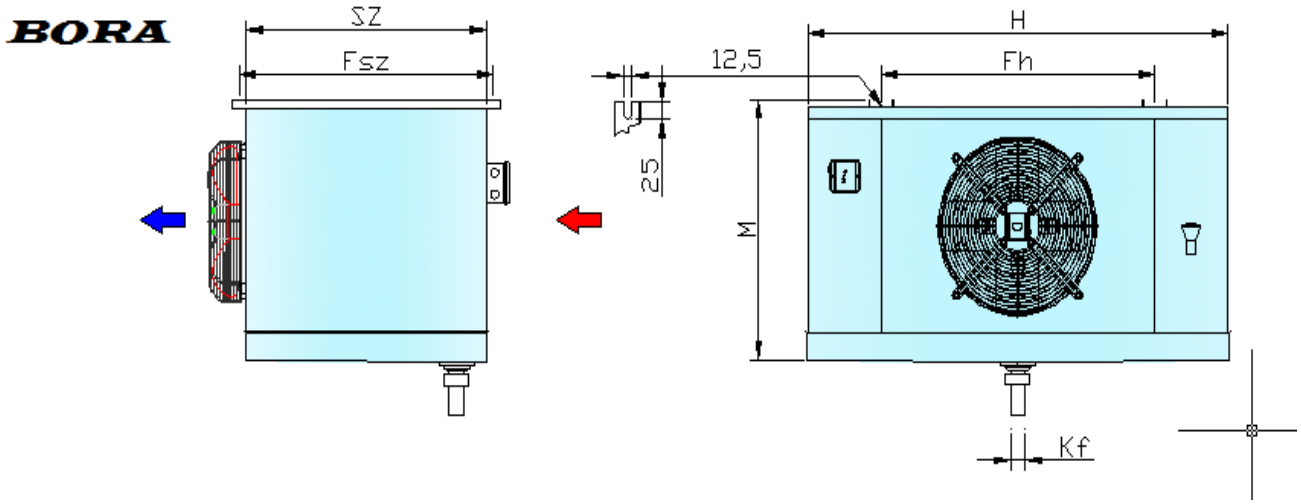

Típus	Hűtő teljesítmény		Hűtőfelület	Légáram	Csőtérfogat	Ventilátor			Elpárologtató méretei						Elektromos olvasztás 230V/400V			Csőcsatlakozás		Tömeg	
IT-SZ 7 mm	t_o -10° C Δt= 10K	t_o -30° C Δt= 10K				Ø	Motor teljesítmény felvett/leadott	Feszültség	H	SZ	M	F_h	F_{sz}	K_f	hűtőblokk	csepptálca	együtt	folyadék Ø	szívó Ø	Alumínium	KOR
	kW		m²	m³/ h	dm³	mm	W	V	mm	mm	mm	mm	mm	Ø	db/w	db/w	W	mm	mm	kg	kg
35-1-058 B7 E	5.8	4.4	17.6	2700	4.7	350	140/75	230	860	480	490	580	550	32**	8/600	2/600*	6000	12	22	36	42

Hőcserélő anyaga:speciális rézcsövek, alumínium lamellák

Burkolat:natur alumínium, porszórt, illetve korrózióálló acél lemez

Csőosztás:40x34.64mm, Ø 12x0,32 mm belül bordázott rézcső

*A csepptálca leolvasztás nem tartozéka az elpárologtatónak, csak opcióként rendelhető

**Mirelit elpárologtatónál Ø40 a kifolyó!